Rozwiązania systemowe do znakowania i drukowania

Materiały budowlane

VIDEOJET

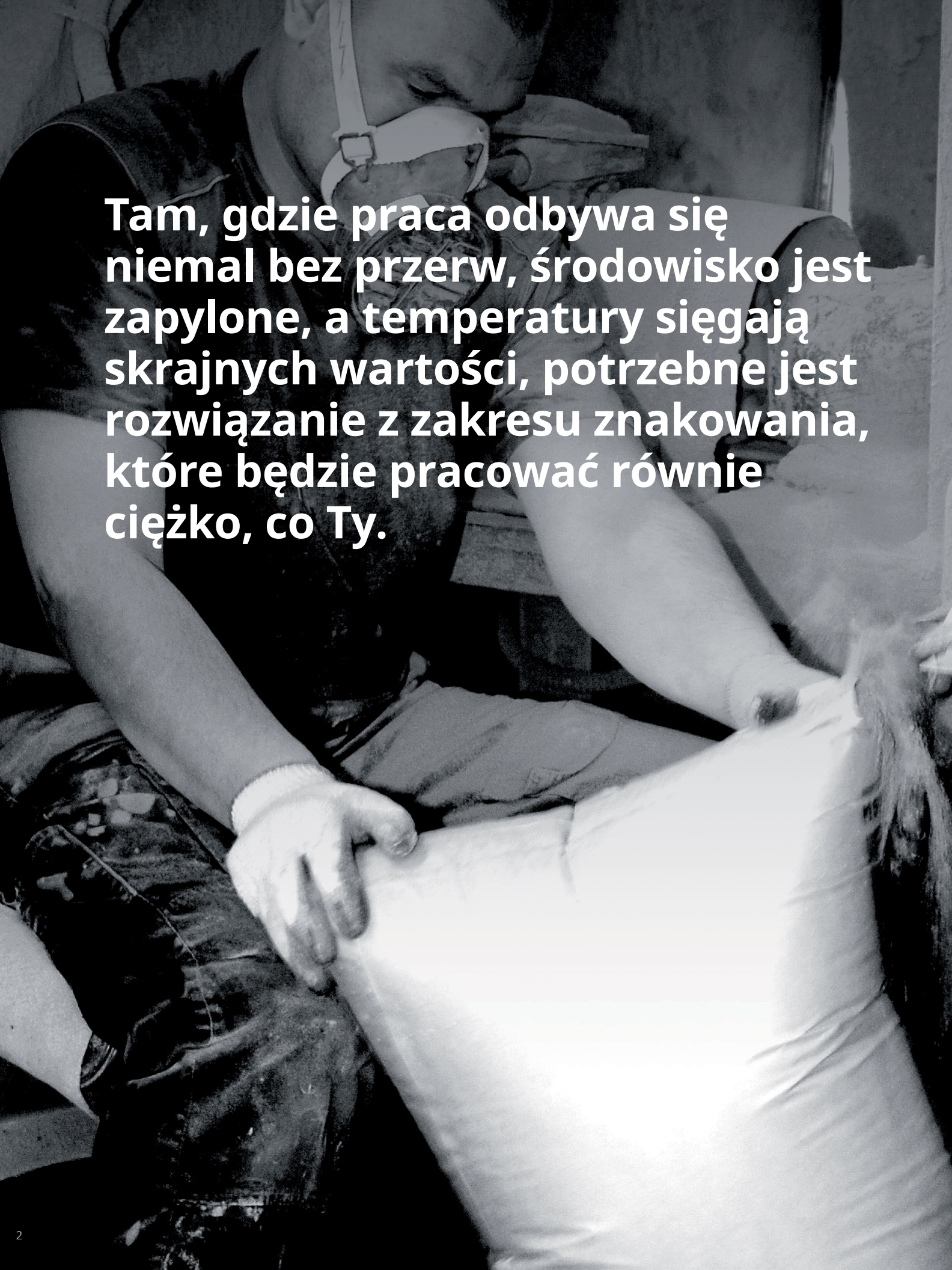

Tam, gdzie praca odbywa się niemal bez przerw, środowisko jest zapylone, a temperatury sięgają skrajnych wartości, potrzebne jest rozwiązanie z zakresu znakowania, które będzie pracować równie ciężko, co Ty.

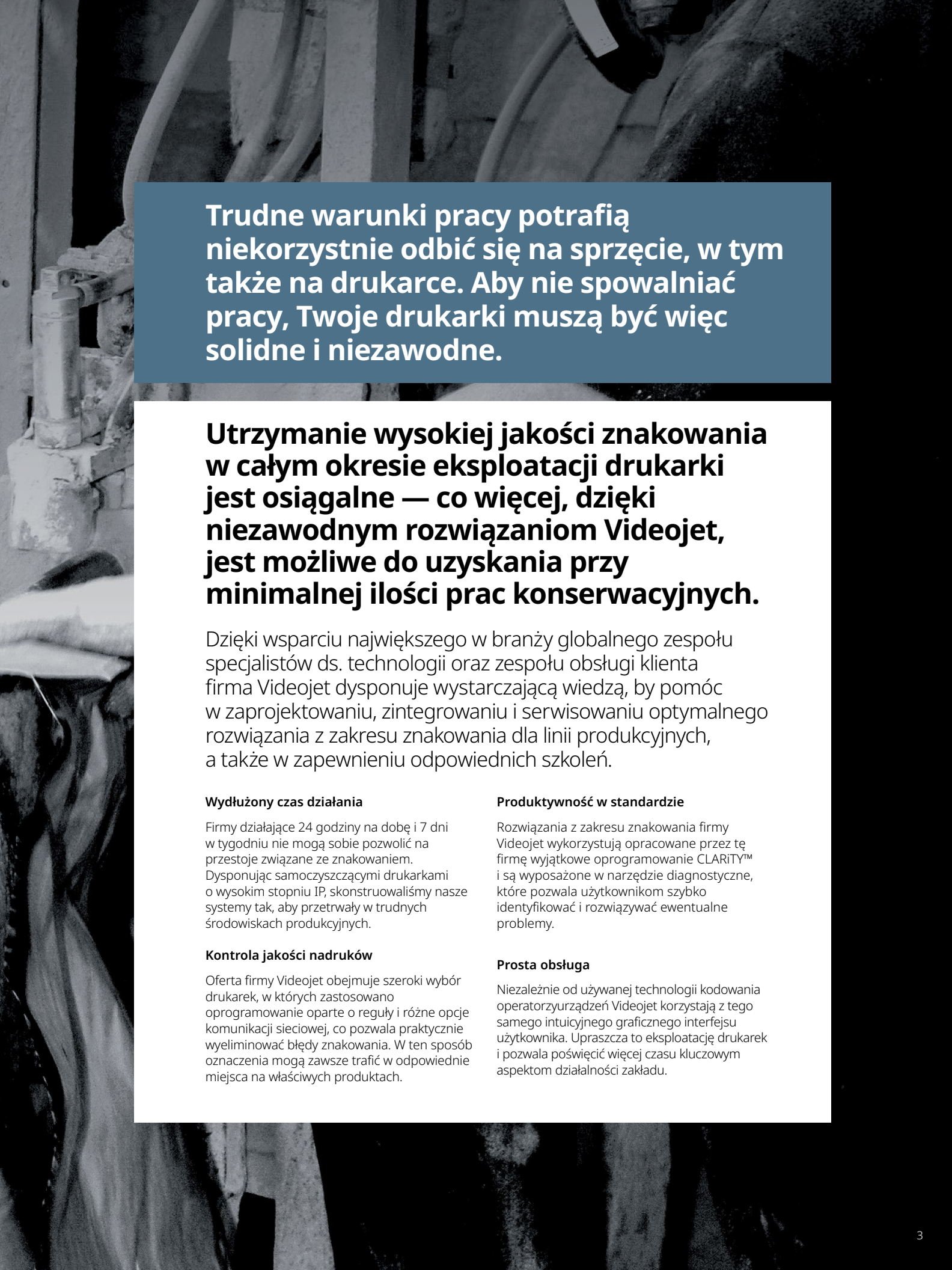

Trudne warunki pracy potrafią niekorzystnie odbić się na sprzęcie, w tym także na drukarce. Aby nie spowalniać pracy, Twoje drukarki muszą być więc solidne i niezawodne.

Utrzymanie wysokiej jakości znakowania w całym okresie eksploatacji drukarki jest osiągalne — co więcej, dzięki niezawodnym rozwiązaniom Videojet, jest możliwe do uzyskania przy minimalnej ilości prac konserwacyjnych.

Dzięki wsparciu największego w branży globalnego zespołu specjalistów ds. technologii oraz zespołu obsługi klienta firma Videojet dysponuje wystarczającą wiedzą, by pomóc w zaprojektowaniu, zintegrowaniu i serwisowaniu optymalnego rozwiązania z zakresu znakowania dla linii produkcyjnych, a także w zapewnieniu odpowiednich szkoleń.

Wydłużony czas działania

Firmy działające 24 godziny na dobę i 7 dni w tygodniu nie mogą sobie pozwolić na przestoje związane ze znakowaniem. Dysponując samoczyszczącymi drukarkami o wysokim stopniu IP, skonstruowaliśmy nasze systemy tak, aby przetrwały w trudnych środowiskach produkcyjnych.

Kontrola jakości nadruków

Oferta firmy Videojet obejmuje szeroki wybór drukarek, w których zastosowano oprogramowanie oparte o reguły i różne opcje komunikacji sieciowej, co pozwala praktycznie wyeliminować błędy znakowania. W ten sposób oznaczenia mogą zawsze trafić w odpowiednie miejsca na właściwych produktach.

Produktywność w standardzie

Rozwiązania z zakresu znakowania firmy Videojet wykorzystują opracowane przez tę firmę wyjątkowe oprogramowanie CLARiTY™ i są wyposażone w narzędzie diagnostyczne, które pozwala użytkownikom szybko identyfikować i rozwiązywać ewentualne problemy.

Prosta obsługa

Niezależnie od używanej technologii kodowania operatorzyurządzeń Videojet korzystają z tego samego intuicyjnego graficznego interfejsu użytkownika. Upraszcza to eksploatację drukarek i pozwala poświęcić więcej czasu kluczowym aspektom działalności zakładu.

Harmonijna integracja dzięki specjalistycznej wiedzy

Dzięki ponad czterdziestoletniemu doświadczeniu w branży integracja nie ma przed nami tajemnic. Wyzwania, jakie ze sobą niesie, mogą dotyczyć zakresie dostępności miejsca i odpowiednich akcesoriów montażowych, a także oprogramowania i rozwiązań komunikacyjnych. Aby zagwarantować bezproblemowe scalenie naszych rozwiązań z zakresu znakowania z liniami produkcyjnymi klienta, blisko współpracujemy z wytwórcami maszyn. Ponadto nasze zespoły serwisu i pomocy technicznej wspólnym wysiłkiem pomagają w prawidłowym zainstalowaniu dostarczonej drukarki i świadczą pomoc przez cały okres jej eksploatacji.

Technologie znakowania

Maszyna ważąca i napełniająca worki

Drukarki Videojet są zgodne z pakowarkami karuzelowymi do pracy ciągłej, a specjalne cechy konstrukcji sprawiają, że eksploatowanie ich w warunkach znacznego zapylenia i wahań temperatur nie wiąże się z koniecznością częstszego wykonywania czynności konserwacyjnych. Dzięki zastosowaniu zbiorników o dużej pojemności nasze drukarki mogą też dłużej obywać się bez wymiany płynów.

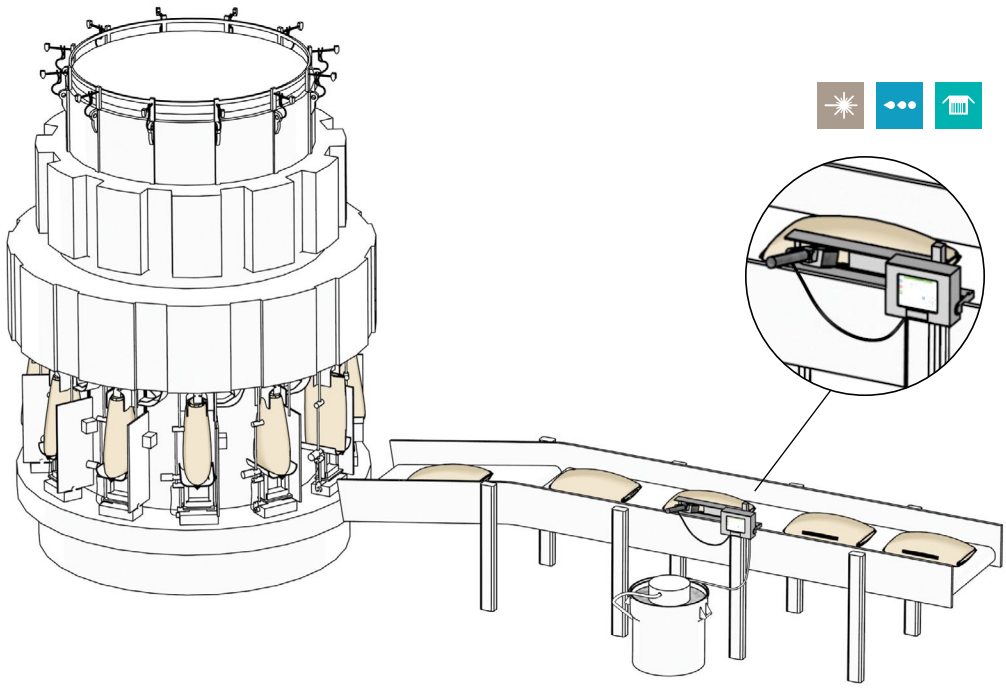

Systemy znakowania laserowego
Znaki na powierzchni opakowania są wypalane przy użyciu wiązki promieniowania podczerwonego, która jest ogniskowana i kierowana za pomocą zestawu precyzyjnie sterowanych lusterek.

Termiczny druk atramentowy (TIJ)
Metoda atramentowego druku bezkontaktowego polegająca na przenoszeniu kropli atramentu na powierzchnię opakowania z wykorzystaniem podgrzania i efektu napięcia powierzchniowego. Zazwyczaj używana do drukowania dwuwymiarowych kodów DataMatrix i innych kodów kreskowych.

Ciągły druk atramentowy (CIJ)
Metoda druku bezkontaktowego z wykorzystaniem farb płynnych, umożliwiająca nanoszenie do pięciu wierszy tekstu, kodów kreskowych i dwuwymiarowych oraz grafiki. Pozwala drukować na różnych rodzajach opakowań (z wykorzystaniem systemów przesuwnych).

Nadruk termotransferowy (TTO)
Cyfrowo sterowana głowica drukująca precyzyjnie wytapia tusz z taśmy bezpośrednio na elastyczne folie. Metodą tą można uzyskiwać na bieżąco wydruki o wysokiej rozdzielczości.

Drukowanie dużych znaków (LCM)
Metoda atramentowego druku bezkontaktowego oznakowań o dużej wysokości, w tym logo alfanumerycznych i kodów kreskowych dużych rozmiarów, używana przede wszystkim do kartonów.

Drukowanie z aplikatorem etykiet (LPA)
Drukowanie i naklejanie etykiet różnych rozmiarów na wielu rodzajach opakowań.

Technologie znakowania do konkretnych rodzajów opakowań:

Zastosowanie	Znakowanie laserowe	TIJ	CIJ	TTO	LPA	LCM
Worki	✔		✔			✔
Wyroby z drewna i płytki		✔	✔			✔
Wyroby wytłaczane	✔		✔			
Opakowania elastyczne			✔	✔		
Opakowania sztywne	✔		✔			
Tektura	✔	✔			✔	✔

Wyroby z drewna i płytki

Mimo że procesy produkcji wyrobów z drewna i płytek podłogowych bywają różne, ich trudne środowiska produkcyjne stawiają jednakowe wyzwania. Produkty te wymagają solidnych rozwiązań z zakresu znakowania, zapewniających czytelne, niezmienne oznakowania i uproszczoną konserwację na wypadek utrudnionego dostępu do drukarek na linii.

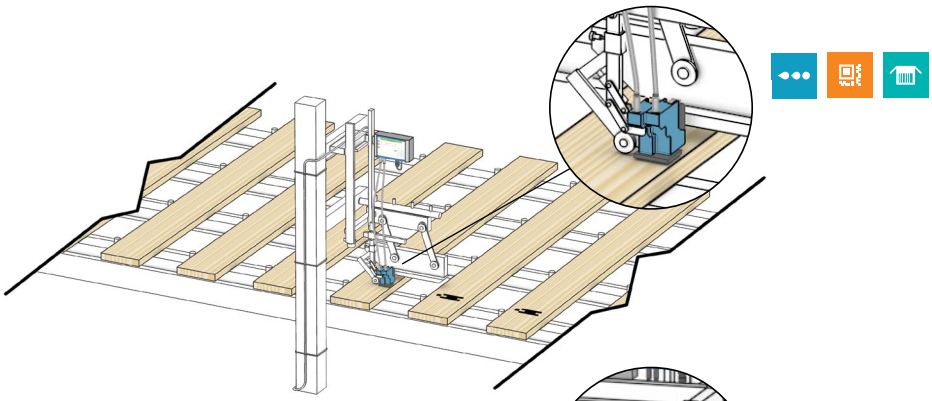

Wytłaczanie

W działach wytłaczania praca odbywa się w trybie ciągłym, a wysokie temperatury i zapylenie stanowią dodatkowe obciążenie. Konstrukcja drukarek Videojet umożliwia im poradzenie sobie z takimi utrudnieniami i utrzymanie stałego działania linii.

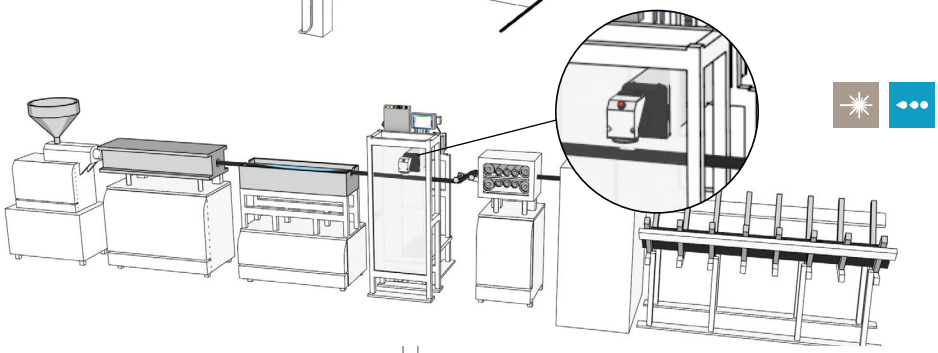

Pionowe kształtowanie, napełnianie i zamykanie

Drukarki Videojet potrafią drukować zmieniające się informacje, takie jak logo, nazwy produktów i kody kreskowe, bezpośrednio na folii elastycznej. Nadruk termotransferowy (TTO) umożliwia używanie standardowej folii uniwersalnej (zamiast folii wstępnie zadrukowanej), na której na żądanie drukowana jest treść właściwa dla produktu.

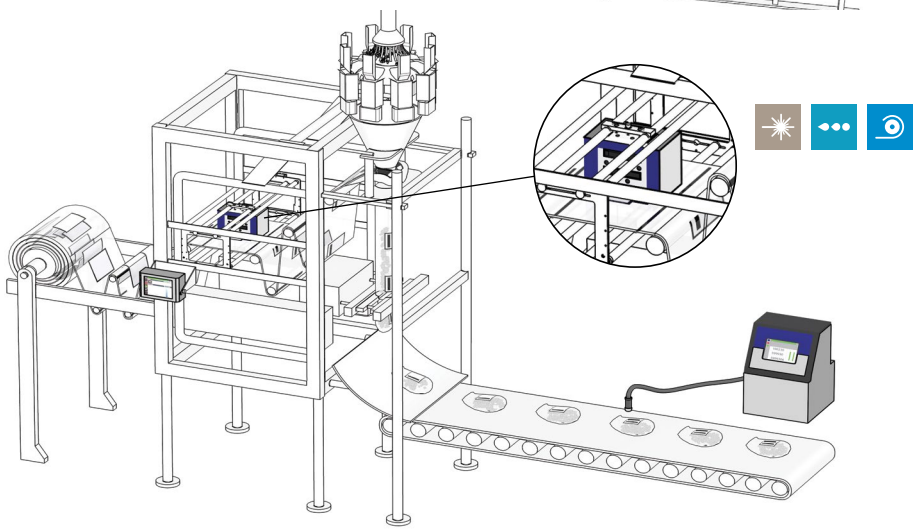

Worki

Niezawodne drukowanie w trybie ciągłym na woreczkach z papieru i tworzyw sztucznych

W przypadku workowania materiałów sypkich gotowe produkty mogą być różnie układane na przenośnikach. Niejednakowa odległość natrysku może sprawić, że kody umieszczane na niektórych workach będą zniekształcone. Eksperci firmy Videojet, zbrojeni w odpowiednią wiedzę i akcesoria, pomogą tak ustawić drukarki względem przenośników, aby kody były zawsze wyraźne i jednakowo umieszczone.

Drukowanie dużych znaków (LCM)

- Drukowanie dużych znaków przy dużych prędkościach linii
- Wstępne ładowanie oznakowań lub włączenie drukarek do sieci pozwala skrócić czas zmian produkcyjnych i ograniczyć błędy przy wprowadzaniu danych

Atramentowy druk ciągły (CIJ)

- Opcjonalne rozwiązania technologii CleanFlow™ oraz stopień ochrony IP65 pozwalają ograniczyć konserwację do minimum
- Duże zbiorniki tuszu z systemami jego uzupełniania zmniejszają liczbę czynności wykonywanych przez operatora drukarki

Wyroby z drewna i płytki

Możliwość drukowania różnego rodzaju tekstu, znaków i logo tam, gdzie produkcja nie ustaje nawet na chwilę

Podstawowym kryterium wyboru urządzeń do znakowania są wymagania środowiska produkcyjnego, bez względu na to, czy chodzi o drukowanie numerów partii, dat, kodów kreskowych, klasy paneli, identyfikatorów kontrolerów, nazw gatunku, numerów serii czy informacji o poziomie wilgotności. Tam, gdzie dużych rozmiarów urządzenia mogą utrudniać dostęp do drukarki, trzeba brać pod uwagę także łatwość konserwacji. W ofercie firmy Videojet znajdują się drukarki o solidnej konstrukcji, które poza niezawodnością i łatwością użycia cechuje minimalne zapotrzebowanie na czynności serwisowe.

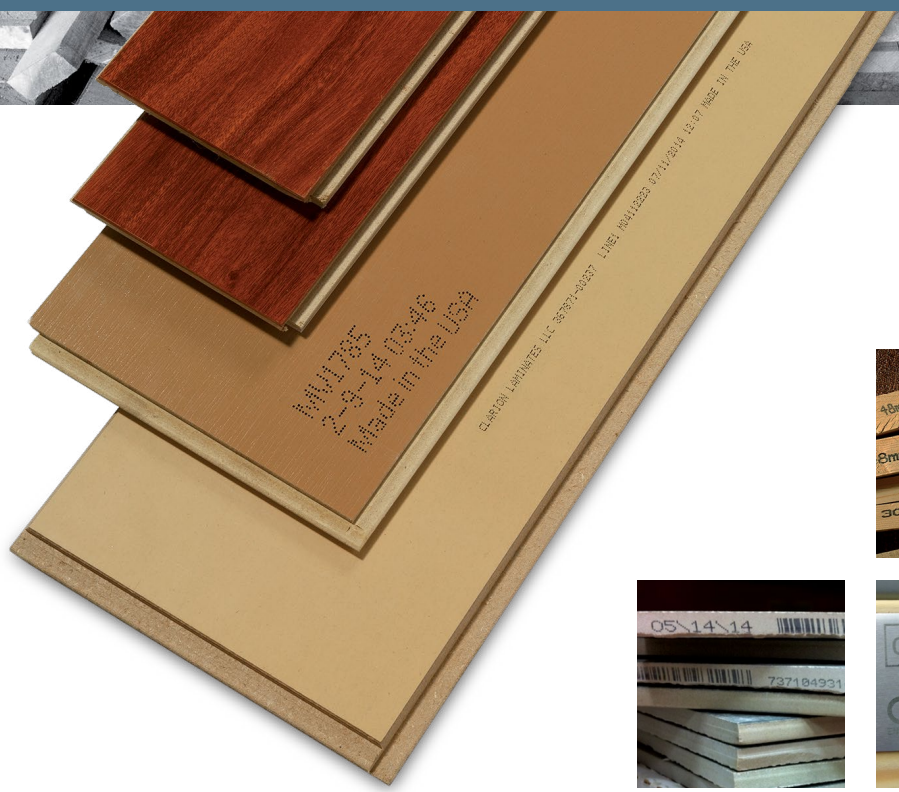

Atramentowy druk ciągły (CIJ)

- Możliwość zmiany odległości natrysku pozwala ograniczyć uszkodzenia głowicy drukującej spowodowane nierównościami powierzchni tarcicy
- Tusze do druku w wysokiej rozdzielczości, białe oraz pigmentowe w kolorze czarnym, niebieskim, czerwonym i żółtym

Termiczny druk atramentowy (TIJ)

- Wymiana wkładu jest prosta i niedroga i obejmuje także wymianę głowicy drukującej. To rozwiązanie sprawdza się w przypadku drukowania na tarcicy, gdzie może dochodzić do uszkadzania głowicy przez wióry
- Wysoka rozdzielczość kodów kreskowych i logo

Drukowanie dużych znaków (LCM)

- Solidnie zbudowana drukarka dla przemysłu z możliwością użycia w trudnych środowiskach dzięki szafkom o stopniu ochrony IP65
- Dostępna technologia mikrooczyszczania pozwala ograniczyć potrzebne prace konserwacyjne i uniknąć uszkodzenia drukarki, jeśli operator zapomni o przepłukiwaniu głowic drukujących

Wyroby wytłaczane

Jakość kodów i środowisko produkcyjne Twojej firmy

Uzyskanie spójności kodów w trudnym środowisku wiąże się ze sporymi wyzwaniami, a uporanie się z błędami znakowania wynikającymi z pomyłki operatora wymaga dużego nakładu sił i środków. To wszystko może sprawić, że kwestia zapewnienia prawidłowości oznaczeń szybko stanie się udręką. Firma Videojet proponuje klientom zastosowanie wyjątkowych technologii CleanFlow™ i Dynamic Calibration™, dzięki którym nawet kody drukowane w wymagających środowiskach produkcyjnych pozostaną zawsze wyraźne i zgodne z wzorcem. Proponujemy także rozwiązania kontroli jakości nadruków, które upraszają obsługę drukarek z punktu widzenia operatora i sprawiają, że łatwiej zagwarantować prawidłowe umieszczanie oznaczeń.

Rozwiązania kontroli jakości nadruków firmy Videojet ułatwiają pracę operatorów i pomagają w prawidłowym ustawieniu parametrów drukowania, co przekłada się na mniejszą liczbę błędów człowieka i ilość odpadów. W naszej ofercie znaleźć można także specjalistyczne, szybkoschnące tusze do drukowania w trudnych warunkach, odporne na oleje i wysoką temperaturę.

Atramentowy druk ciągły (CIJ)

- Atramenty pigmentowe poprawiają czytelność, zapewniając wysoki kontrast przy drukowaniu na ciemnym tle
- Funkcja Dynamic Calibration™ pozwala dostosować drukarkę do zmian temperatury w zakładzie produkcyjnym, by zapewnić stale wysoką jakość znakowania

Systemy znakowania laserowego

- Ostre, wyraźne kody o wysokim kontraście. Możliwość umieszczania na wytłaczanym PCW bardzo atrakcyjnych kodów w kolorze złota
- Światłowodowy system znakowania laserowego umożliwia drukowanie na powierzchniach metalowych

Opakowania elastyczne

Redukcja kosztów i poprawa elastyczności pracy linii pakującej

Możliwość bezpośredniego nanoszenia na worek informacji o produkcie lub numerze części pozwala zmniejszyć koszty magazynowania wstępnie zadrukowanych opakowań, skraca czas realizacji zamówień i ułatwia zmianę produkcji. Rozwiązanie firmy Videojet do nadruku termotransferowego pozwala na żądanie drukować zmieniające się informacje na folii uniwersalnej. To z kolei daje możliwość obniżenia kosztów opakowań i zwiększenia produktywności.

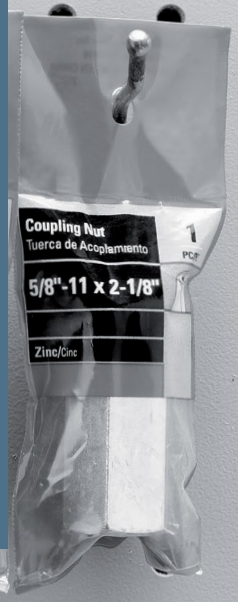

Nadruk termotransferowy (TTO)

- Doskonale nadaje się do drukowania dat, logo, kodów kreskowych, grafik i innych informacji o produkcie na folii uniwersalnej
- Taśmy dostępne w wielu kolorach
- Zapewnia wysoką jakość kodów (300 punktów na cal/ 12 punktów na mm) na folii elastycznej bez użycia rozpuszczalników
- Opatentowany bezsprzęgłowy napęd taśmowy ogranicza czas przestojów na konserwację i maksymalizuje wydajność taśmy

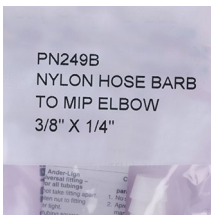

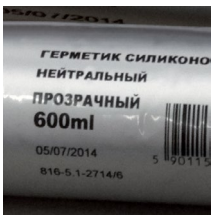

Opakowania sztywne

Znakowanie na niemal każdej powierzchni

Z uwagi na zawartość i ograniczenia stosowania materiały budowlane, szczególnie te przeznaczone dla majsterkowiczów, są umieszczane w różnego rodzaju specjalistycznych opakowaniach. Wzór opakowania często wyróżnia dany produkt na sklepowej półce i może być ważnym czynnikiem przesądzającym o sukcesie sprzedaży. Niezawodne rozwiązania z zakresu znakowania firmy Videojet umożliwiają sprostanie wyjątkowym potrzebom różnych rodzajów specjalistycznych opakowań.

Atramentowy druk ciągły (CIJ)

- Największy w branży asortyment tuszów — ponad 175 rodzajów, w tym tusze bezzapachowe i niezawierające MEK
- Łatwa integracja z linią umożliwia drukowanie na boku, górze lub spodzie opakowania i na różnorodnych podłożach

Systemy znakowania laserowego

- Wyraźne, czytelne kody na plastikowych tubach, metalu i tworzywie HDPE z użyciem UV
- Wytrawianie tekstu, liczb, znaków specjalnych i logo nawet na małej przestrzeni, w formie oznaczeń liniowych lub zakrzywionych

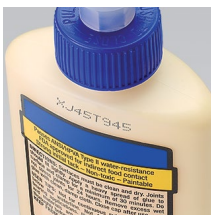

Tektura

Usprawnij działanie łańcucha dostaw, obniżając jednocześnie koszty

Informacje o partii, wsadzie i dostawcy wydrukowane bezpośrednio na opakowaniach zewnętrznych umożliwiają pracownikom magazynów, hurtowni czy sklepów szybkie wzrokowe ustalenie ich pochodzenia. Uzupełnieniem rozwiązań Videojet do śledzenia produktów w całym łańcuchu dostaw jest skalowalne oprogramowanie i systemy kontroli linii produkcyjnych, które można zastosować do niemal dowolnych materiałów i każdego środowiska produkcji. Videojet oferuje także możliwość obniżenia kosztów dzięki rozwiązaniom do druku na żądanie na opakowaniach zewnętrznych, które pozwalają uniknąć wydatków na przechowywanie i użycie wstępnie zadrukowanych opakowań.

Termiczny druk atramentowy (TIJ)

- Druk atramentowy o wysokiej rozdzielczości, bez części zużywalnych, ograniczający skalę konserwacji i związane z tym przestoje
- Rozwiązanie oparte o atramenty na bazie MEK zapewnia doskonałą przyczepność oznaczeń na podłożach nieporowatych

Systemy znakowania laserowego

- Szeroki wybór akcesoriów do urządzeń laserowych, soczewek i obrotnic wiązki ułatwia integrację
- Doskonałe rozwiązanie do pudeł z powłoką wodoodporną pozwalające tworzyć wyraźne, ciemne nadruki bez uszkadzania powłoki ochronnej

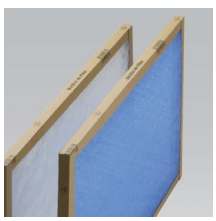

Drukowanie dużych znaków (LCM)

- Możliwość użycia skanera kodów kreskowych i wprowadzania danych kodów do drukarki bezpośrednio ze zlecenia produkcji
- Pojemna pamięć pozwala obsłużyć wiele zadań przy szybkim i łatwym wybieraniu kodu i pomaga skrócić czas przestojów potrzebnych na zmiany produkcyjne

Drukowanie z aplikatorem etykiet (LPA)

- Wysokiej jakości znakowanie termotransferowe bezpośrednio na etykietach
- Automatyczne nanoszenie etykiet jest szybsze, dokładniejsze i mniej podatne na błędy niż etykietowanie ręczne

Globalna oferta usług

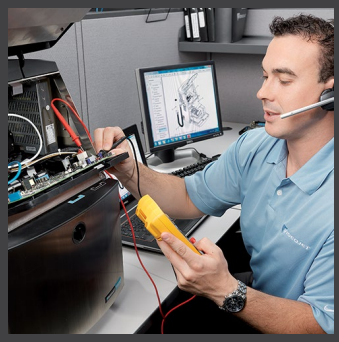

Bogata oferta usług stworzona pod kątem potrzeb klienta

	Rozruch Bezproblemowe wdrożenie nowych drukarek, niekłopotliwe dla użytkownika	Zapobieganie Nasi serwisanci pomagają dbać o sprzęt, regularnie poddając go czynnościom konserwacyjnym, aby załoga Twojego zakładu mogła skupić się na produkcji	Ochrona Dysponując zespołem konserwatorów, możesz skorzystać z oferty naprawy usterek i wymiany części zużywalnych	Wszechstronność Pozwól nam zająć się wszystkimi drobiazgami i korzystaj z pełnego wsparcia w optymalizacji wydajności drukarki
Całodobowa infolinia z pomocą techniczną czynna 7 dni w tygodniu	●	●	●	●
Konserwacja profilaktyczna	●	●		●
Naprawy usterek	●		●	●
Wymiana części zużywalnych			●	●
Usługi priorytetowe	●		●	●
Podstawowe szkolenie operatora	●			●
Usługi doradztwa i pomoc w zakresie zastosowań	●			●
Dostępna opcjonalna oferta leasingu			●	●

Szczegółowe informacje na temat wszystkich naszych usług można znaleźć w arkuszach danych technicznych wyrobów i w profesjonalnych ofertach cenowych złożonych przez Videojet.

Korzyści dla klienta:

Większa wydajność
Właściwa konserwacja drukarek przekłada się na ograniczenie przestojów, dłuższy czas eksploatacji i zwiększenie wydajności pracy operatora. Nasi certyfikowani technicy serwisowi pomogą zapewnić maksymalną sprawność techniczną Twoich urządzeń do znakowania.

Korzyści finansowe
Oferowane rozwiązania pozwalają przewidzieć koszty serwisu i chronią Twój budżet przed kosztownymi awariami sprzętu, zapewniając jednocześnie utrzymanie cen usług na obecnym poziomie.

Doskonały serwis
Technicy Videojet zapewniają szybki i priorytetowy serwis oraz wysoką jakość usług. Dysponujemy największym zespołem serwisowym w branży, a nasi przeszkoleni specjaliści szybko reagują na wezwanie klienta.

Szkolenie techniczne

Opcjonalne programy szkoleń opracowane z myślą o zwiększeniu wydajności i eliminowaniu błędów znakowania

	Instruktaż dla użytkownika	Zaawansowana obsługa	Podstawowa konserwacja	Zaawansowana konserwacja
Podstawowa obsługa	●	●	●	●
Obsługa istniejącego zastosowania		●	●	●
Podstawowe naprawy			●	●
Konserwacja profilaktyczna			●	●
Zaawansowane szkolenie teoretyczne z zakresu napraw i druku				●
Czas trwania	2 godziny	4 godziny	1 dzień	2–3 dni*

Nasze szkolenie to...

Miejsce wybrane przez klienta

Szkolenia techniczne mogą być przeprowadzane zarówno w zakładzie klienta, jak i w ośrodku szkoleniowym Videojet. Szkolenie przeprowadzane u klienta pozwala na natychmiastowe dostosowanie przekazywanych treści do istniejącego zastosowania i środowiska pracy. Natomiast szkolenie w ośrodku Videojet eliminuje czynniki rozpraszające i pozwala uczestnikom skoncentrować się na nauce.

Dostosowanie do potrzeb zespołu i możliwości czasowych

Instruktorzy dostosowują treść szkolenia do potrzeb, umiejętności technicznych i funkcji uczestników. Są również dostępne opcje wielozmianowe i obejmujące różne technologie.

Koncentracja na wyzwaniach operacyjnych

Szkolenie z zakresu konserwacji obejmuje zarówno techniki rozwiązywania problemów, jak i dobre praktyki konserwacji. Dzięki temu Twoi pracownicy będą w stanie szybko poradzić sobie z usterkami, maksymalnie wydłużając czas sprawności.

Profesjonalni instruktorzy

Szkolenie Videojet w zakresie konserwacji jest opracowywane i przeprowadzane przez grupę profesjonalnych, certyfikowanych, pełnoetatowych instruktorów, którzy dysponują szczegółową wiedzą specjalistyczną, bogatym doświadczeniem operacyjnym i wszechstronnymi technikami dydaktycznymi.

Rozwijanie umiejętności technicznych

Uczestnicy szkolenia zdobywają doświadczenie praktyczne w rozpoznawaniu, analizowaniu i rozwiązywaniu problemów technicznych w środowisku operacyjnym. Szkolenie obejmuje sprawdzenie efektywności szkolenia i skuteczności przekazania wiedzy, co pozwala kierownictwu zakładu ocenić poziom kompetencji pracowników zajmujących się konserwacją.

Firma Videojet na życzenie dostarcza podręczniki, części, narzędzia, a nawet specjalny sprzęt szkoleniowy, aby zminimalizować zakłócenia produkcji. Może się to wiązać z dodatkowymi opłatami.

* Czas szkolenia z zakresu zaawansowanej konserwacji zależy od użytej technologii Videojet.

Rozwiązania Videojet

Solidne, niezawodne i łatwe w użyciu drukarki dostosowane do Twoich potrzeb

W branży materiałów budowlanych znakowanie może stanowić niemałe wyzwanie. Zapylenie i skrajne temperatury mogą obniżać jakość oznaczeń i prowadzić do przestojów. W sytuacji, gdy produkcja odbywa się niemal bez przerw, a maszyny mogą utrudniać dostęp do drukarek, zapewnienie niezawodności tych ostatnich i działania linii ma fundamentalne znaczenie. Dla ochrony rentowności działania Twojej firmy ważne jest także zapobieganie błędom wpisywania kodów przez operatora, maksymalizacja wskaźnika OEE linii oraz kontrola całkowitego kosztu posiadania sprzętu. Dysponując solidną ofertą różnych technologii, firma Videojet pozwala sprostać tym wymaganiom dzięki całej gamie elastycznych, łatwych w użyciu i utrzymaniu rozwiązań z zakresu znakowania.

Atramentowy druk ciągły (CIJ)

Technologia CIJ, najbardziej uniwersalna ze wszystkich technologii zmiennego znakowania, w połączeniu z ofertą ponad 175 atramentów umożliwia drukowanie na niemal dowolnych materiałach i kształtach.

Systemy znakowania laserowego

Kontrast i czytelność oznakowań można poprawić, stosując trwałe trawienie powierzchni materiału bez kontaktu fizycznego i bez użycia jakichkolwiek rozpuszczalników czy dodatkowych materiałów eksploatacyjnych.

Termiczny druk atramentowy (TIJ)

Doskonałe rozwiązanie w przypadku drukowania wysokiej jakości tekstu, grafiki i kodów kreskowych na tekturze, opakowaniach detalicznych i drewnie. Pomagają zapewnić doskonałą czytelność złożonych kodów, które trafiają do partnerów zajmujących kolejne miejsca w łańcuchu dostaw oraz konsumentów.

Druk termotransferowy (TTO)

Technologia TTO nadaje się do zastosowania z opakowaniami elastycznymi i zapewnia wysoką jakość kodów i obrazów, na przykład drukowanych kodów kreskowych, nazw produktów i logo, umożliwiając użycie szerokiej palety barw.

Drukowanie dużych znaków (LCM)

Rozwiązania do znakowania worków i opakowań sztywnych, które wymagają dużej czcionki. Pozwalają drukować informacje dotyczące łańcucha dostaw bezpośrednio na kartonie, a przez to zmniejszyć ilość przechowywanych wstępnie zadrukowanych opakowań i etykiet oraz obniżyć koszty.

Drukowanie z aplikatorem etykiet (LPA)

Gdy używane są pudła z ciemniejszej tektury falistej lub klienci wymagają stosowania etykiet, przydatne jest urządzenie LPA, które automatycznie nakleja je na kartony, zapewniając dużą dokładność na różnych podłożach.

Materiały eksploatacyjne i akcesoria

Rozwiązania, które skonfigurujesz pod kątem swoich zastosowań

Każda produkcja, w której stosuje się znakowanie, jest inna. Oto przyczyna, dla której Videojet oferuje szeroki wybór materiałów eksploatacyjnych i akcesoriów, a do tego wsparcie, które ułatwi Ci wybranie i wdrożenie takiego rozwiązania, jakie najlepiej odpowiada potrzebom Twojej firmy.

Firma Videojet, oferująca szeroki wybór taśm, atramentów i płynów, od 40 lat opracowuje specjalistyczne materiały eksploatacyjne, które doskonale sprawdzają się w branży materiałów budowlanych. Ponadto współpracujemy bezpośrednio z głównymi producentami OEM i dysponujemy szeroką gamą akcesoriów dostosowanych do dowolnej technologii drukowania. Dzięki temu nasze drukarki można bez problemu zintegrować z rozmaitymi liniami produkcyjnymi.

Duże zbiorniki tuszu

Specjalnie opracowane atramenty i płyny

Videojet oferuje duże zbiorniki, które doskonale sprawdzają się na długich liniach produkcyjnych i tam, gdzie produkcja odbywa się niemal bez przerw. Dzięki naszym systemom z dużymi zbiornikami operatorzy mogą poświęcać mniej czasu na uzupełnianie tuszu i skupić się na innych priorytetowych zadaniach z zakresu obsługi linii. Dysponujemy dużym wyborem specjalistycznych atramentów i możemy zaspokoić potrzeby niemal każdego zastosowania.

Akcesoria

Konfigurowalne akcesoria

Gama dodatków oferowanych przez Videojet obejmuje pełen asortyment — od konfigurowalnych pokryw przeciwpyłowych, przez szyny prowadzące, aż po wyciągi dymu i obrotnice wiązki, zapewniając bezproblemową instalację. Pomożemy Ci zintegrować nasze drukarki i zapewnić, że będą pracowały z pełną wydajnością.

Oprogramowanie

Przeniesienie tworzenia zadań drukowania i zarządzania nimi poza halę produkcyjną zapewnia lepszą dostępność i wyższą jakość.

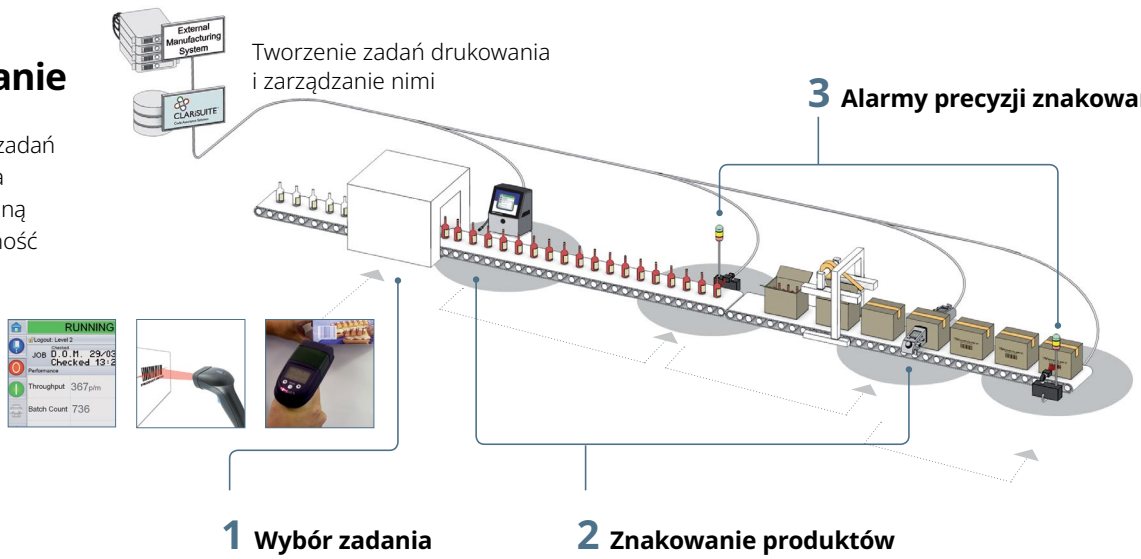

Poczucie pewności w standardzie

Firma Videojet Technologies jest światowym liderem w branży identyfikacji wyrobu, oferującym produkty do drukowania na bieżąco, znakowania i kodowania, płyny do konkretnych zastosowań oraz serwis urządzeń w całym cyklu eksploatacji.

Naszym celem jest pomaganie klientom z branży pakowanych artykułów konsumenckich, produktów farmaceutycznych i wyrobów przemysłowych w zwiększaniu wydajności, ochronie i rozwoju marek oraz nadążaniu za trendami na rynku i zmianami przepisów. Firma Videojet jest liderem technologii i ekspertem w dziedzinie zastosowań atramentowego druku ciągłego (CIJ), termicznego druku atramentowego (TIJ), znakowania laserowego, druku termotransferowego (TTO), znakowania i etykietowania opakowań zbiorczych oraz różnych technologii drukowania. Na całym świecie zainstalowanych jest ponad 400 000 drukarek firmy Videojet.

Nasze urządzenia wykonują nadruki na ponad dziesięciu miliardach produktów dziennie. Firma oferuje pomoc w zakresie sprzedaży, serwisowania, szkoleń oraz zastosowań swoich rozwiązań za pośrednictwem ponad 4 000 pracowników biur firmy w 26 krajach na całym świecie. Sieć dystrybucyjna firmy Videojet obejmuje ponad 400 dystrybutorów i producentów OEM, którzy obsługują 135 krajów.

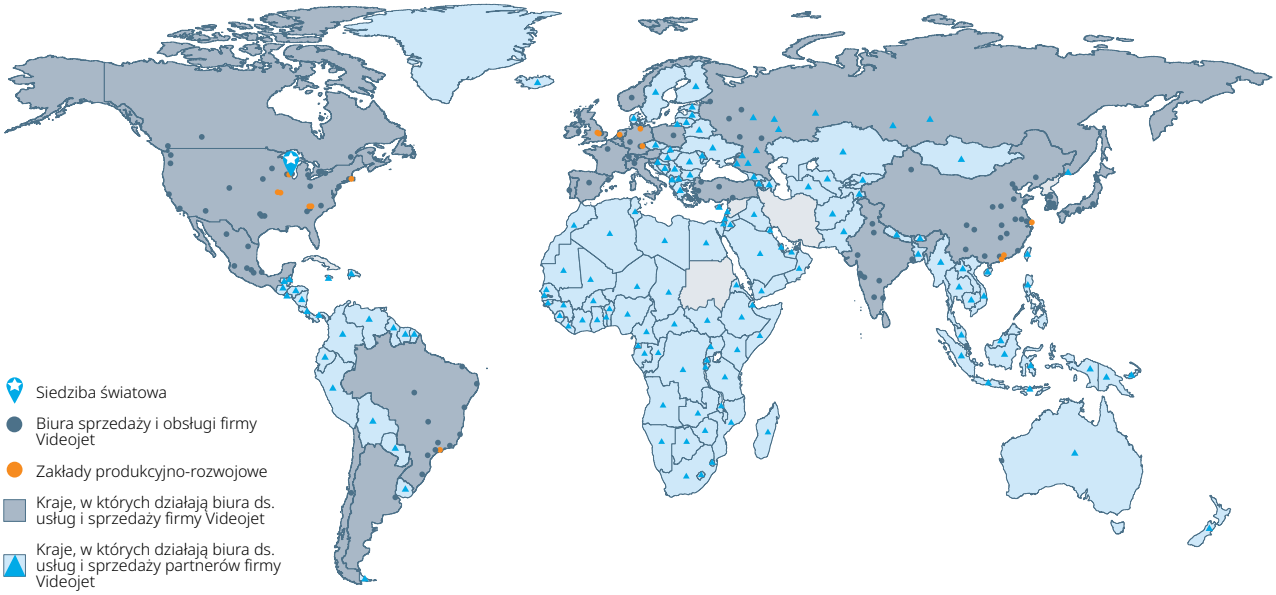

Zadzwoń pod numer **887 444 600**
Napisz na adres **handel.em@videojet.com**
lub odwiedź stronę **www.videojet.pl**

Videojet Technologies Sp. z o.o
Ul. Kolejowa 5/7
01-217 Warszawa, Polska

© 2021 Videojet Technologies Inc. — wszelkie prawa zastrzeżone.

Polityka firmy Videojet Technologies Inc. przewiduje ciągłe doskonalenie oferowanych produktów.
Zastrzegamy sobie prawo do wprowadzania zmian w konstrukcji lub w parametrach bez uprzedniego powiadomienia.

SL000615